Rolf

CONFORMITÉ SANITAIRE

GARANTIE

Référence : **46604**

ENSEMBLE BARRE DE DOUCHE EV'O - DOUCHETTE + FLEXIBLE + BARRE + PORTE SAVON

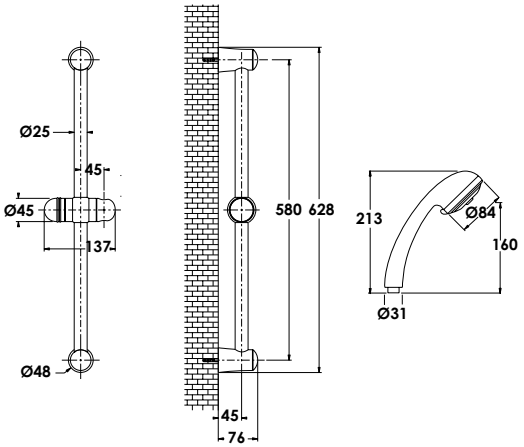

FACILITÉ DE POSE ET DE NETTOYAGE.

UNE EXPÉRIENCE UNIQUE GRÂCE À LA DOUCHETTE TROIS JETS.

DESCRIPTION	Ensemble de douche composé d'une douchette 3 jets anticalcaire, d'un flexible double agrafage conique 15/21, de longueur 2 m, d'une barre de douche Ø25 mm, de hauteur 63 cm avec coulisseau. - 2 points de fixation. - Porte-savon acrylique chromé inclus.
CARACTÉRISTIQUES	Ensemble de finition chromée. - Douchette 3 jets anticalcaire Ø84 mm. - Flexible double agrafage conique 15/21, longueur 2 m. - Barre de douche Ø25 mm, hauteur 63 cm avec coulisseau. - 2 points de fixation. - Porte-savon acrylique chromé
APPLICATIONS	Ensemble barre de douche
CONDITIONS D'UTILISATION	• Veiller à adapter la fixation de la barre de douche à la nature du mur
COMPATIBILITÉ	• Compatible avec toutes les robinetteries dotées d'une sortie Mâle 15/21.
PRÉCAUTION D'EMPLOI	• Veiller à adapter la fixation de la barre de douche à la nature du mur

SPECIFICATIONS D'INSTALLATION	Permet l'équipement sanitaire des salles de bains et cuisine.
	N'est pas adapté pour une application autre que celle décrite ci-dessus. Notre garantie porte sur les défauts de matière ou de fabrication et s'applique dans les conditions définies par le fabricant. La garantie ne couvre pas les consommables, l'usure normale, les pièces mobiles, les dommages dus aux chocs
PRESCRIPTION DE POSE	Douchette 3 jets anticalcaire, d'un flexible double agrafage conique 15/21, de longueur 2 m, d'une barre de douche Ø25 mm, de hauteur 63 cm avec coulisseau. - 2 points de fixation. - Porte-savon acrylique chromé inclus.